어댑터 전원
Adapted Power Supply

RZLT145-06 정류기
RZLT145-96 Rectifier

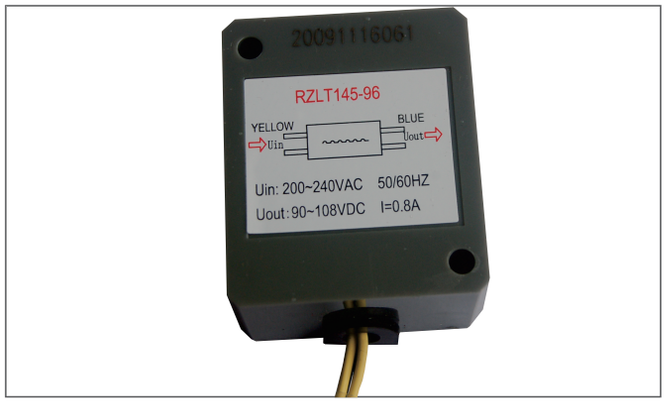

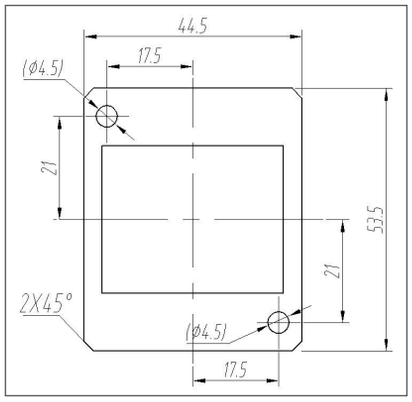

■ 전기적 특성 Electrical Property

공급 전압 Input Voltage	270VAC (max) 50/60Hz
출력 전압 Output Voltage	0.45*Ui
최대 출력 전류 Max. Output Current	0.8A(40℃)
최대 전환 주파수 Max. Switching Frequency	1次/2S
작동 온도 Operation Temperature	-10℃ ~ +40℃
절연 전압 Insulation Voltage	1800VAC 50HZ 1min

■ 전기적 특성

▶ 콤팩트한 전용 구조로 설계되어, 모터 단자함의 내부 또는 외부에 설치할 수 있습니다.

▶ 고유의 회로 설계를 통해 빠른 제동이 가능하며 외부 제어 회로를 장착할 필요가 없습니다.

▶ 외부로 이어지는 리드선에 의해 설치와 정비가 손쉽습니다.

Electrical Property

- Designed in a compact and dedicated structure; can be mounted either inside or outside the terminal box of the motor;
- Achieve fast braking by unique circuit design; no need to equip external-controlled circuit; and
- Easy to be mounted and serviced by outgoing lead

■ 전원 배선 원리

▶RZLT145-96에 대한 배선도를 참조하시기 바랍니다: 모터에 주파수 변환기가 장착될 경우, 정류기에 공급되는 전력은 배선 단자로부터 공급되어서는 안 됩니다. 그 대신 정류기와 브레이크가 정상적으로 작동되도록 하기 위해, 이 전력은 모터 외부의 전원으로부터 제공되어야 합니다. 독창적으로 설계된 회로를 사용하는 RZLT145-96은 빠른 제동을 제공할 것입니다.

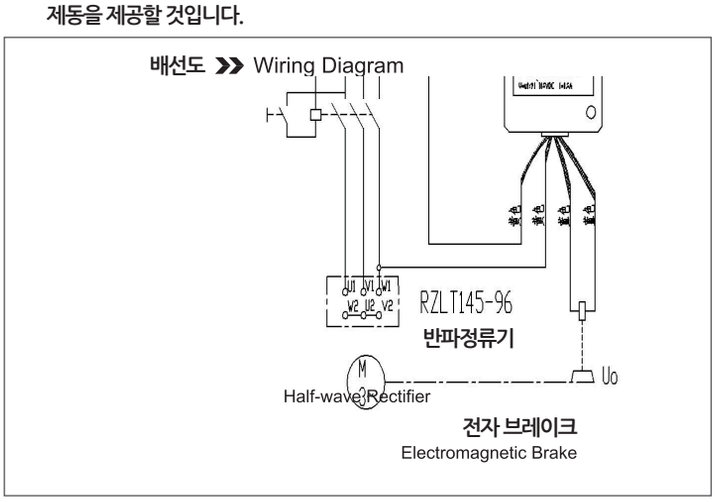

Principles of Power Supply Wiring

- **Please refer to the wiring diagram for RZLT145-96:** When the motor is fitted with a frequency converter, the power to the rectifier shall not be supplied from the wiring terminal. Instead, it must come from the power supply outside the motor (the independent power supply) to maintain the rectifier and the brake work normally. With the unique designed circuit, the RZLT145-96 is expected to achieve fast braking.

6 전기 부속
Electrical Accessories

▶전기 부속은 규격 조건을 충족시키기 위해 선택할 수 있습니다. 설명서를 참고하여 주십시오.
▶브레이크는 DC 전압에 의해 전원이 공급됩니다. 아니면 고객이 다음 정류기를 외부 AC 전원으로서 선택할 수도 있습니다.

▶ Electrical accessories are optional to meet the specific conditions. Please refer to the instructions.
▶ The brake will be powered by DC voltage. Or, customer can select the following rectifiers as the external AC power source:

■ 제품 모델 Product Model

4선 반파 정류기
4-Wire Half-Wave Rectifier

RZL241-170

과여자 전원
Over-excitation Power Supply

RKZL262-0.3S

RKZL262-0.6S

6선 전파 정류기, 수직 설치형
6-Wire Half-Wave Rectifier, Horizontally Mounted

RZL262-170

4선 전파 정류기
4-Wire Full-Wave Rectifier

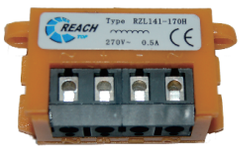

RZL141-170H

6선 반파 정류기, 수직 설치형
6-Wire Half-Wave Rectifier, Vertically Mounted

RZL261-170

6선 전파 정류기, 수직 설치형
6-Wire Full-Wave Rectifier, Horizontally Mounted

RZL162-170

6선 반파 정류기, 수직 설치형
6-Wire Half-Wave Rectifier, Vertically Mounted

RZL161-170

고속 전원 (0.5 ~1.5초 조정 가능)
Fast Power Supply (0.5~1.5S, adjustable)

RKZL-1

고속 제동 정류기
Fast-braking Rectifier

RZLT145-96

■ 제품 특징 Characteristics

▶ 콤팩트 구조의 설계
▶ 빠른 설치를 위한 배선 방식 선택 가능
▶ AC 및 DC 측의 전환 선택 가능
▶ 최대 주위 온도 : 70°C

▶ Designed in a compact structure
▶ Optional wiring methods to mount quickly
▶ Optional switching at AC and DC side
▶ Max. Ambient Temperature: 70℃

제품코드설명

Product Code Description

R K ZL 1 4 1 —— □□

R – REACH

K- 과여자 (일부 규격에만 적용)
K – Over-excitation
(only for some specifications)

ZL- 정류기 (제품 규격)
ZL – Rectifier (product specifications

1- 공급 전압: 0~270VAC
1 – Input Voltage: 0~270V AC
2- 공급 전압: 0~460VAC
2 – Input Voltage: 0~460V AC

4- 4개 배선 단자 (입력, 출력)
4 – 4 wiring terminals (input, output)
6- 6개 배선 단자 (입력, 출력 및 전환 제어)
6 – 6 wiring terminals (input, output and switching control)

1- 수직 설치
1 – Vertically Mounted
2- 수평 설치
2 – Horizontally Mounted
5- 리드를 사용하여 설치
5 – Mounted with Leads

1- 0.5 ~ 1.5 초 내에는 출력 340VDC, 1.5초 이후에는 170VDC (입력 380VAC)
1 – Output 340V DC within 0.5~1.5S (adjustable) and 170V DC after 1.5S (input 380V AC)
170- 출력 170 ~ 203 VDC
170 – Output 170 ~ 203V DC
0.3S - 0.3초의 과여자 시간 (입력 380VAC)
0.3S – 0.3S of over-excitation time (input 380V AC)
0.6S - 0.6초의 과여자 시간 (입력 380VAC)
0.6S – 0.6S of over-excitation time (input 380V AC)

입력 전압(AC) Input Voltage (AC)	정류 방식 Rectification Method	4선 정류기 모델 4-Wire Rectifier Model	6선 정류기 모델 6-Wire Rectifier Model	코일 전압 (DC) Coil Voltage (DC)
110V	전파 Full Wave	RZL141-170H	RZL16X-170	103V
220V/230V/240V	전파 Full Wave	RZL141-170H	RZL16X-170	205V
	반파 Half Wave	RZL241-170	RZL26X-170	103V
	과여자 Over excitation		RKZL262-0.3S	103V
255V	전파 Full Wave	RZL141-170H	RZL16X-170	225V
277V/290V	반파 Half Wave	RZL241-170	RZL26X-170	127V
380V/400V/415V 420V/440V/460V	반파 Half Wave	RZL241-170	RZL26X-170	170V/180V 190V/205V
	과여자 Over excitation		RKZL262-0.6S	
	고속 전원 Fast Power Supply		RKZL-1	

정류기 특성 및 설치 도면
Rectifier Property and Mounting Sketch

■ 4선 반파/전파 정류기 4-wire Half-/Full-wave Rectifier

번호 No.	모델 Model	제품 특성 Property	특징 Features		용도 Applications
1	RZL141-170H	최대 입력 270VAC, 전파 소형, Max. input 270VAC, full wave	소형 편리한 배선 Small volume, convenient wiring	주황색 Orange	제동 시간에 대한 특별한 요구가 없는 분야 Sectors with no special request of braking time
2	RZL141-96	최대 입력 270VAC, 반파 Max. input 270VAC, half wave			
3	RZL241-170	최대 입력 270VAC, 반파 Max. input 270VAC, half wave		검정색 Black	

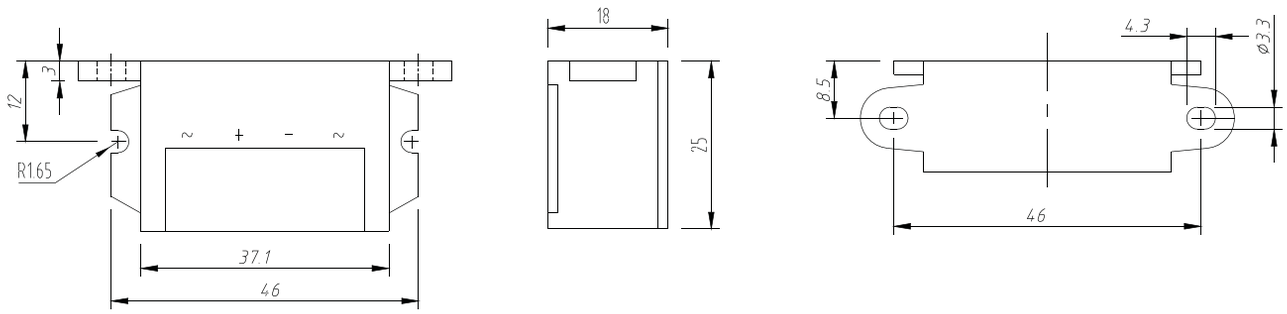

■ 6선 반파/전파 정류기 6-wire Half-/Full-wave Rectifier

번호 No.	모델 Model	제품 특성 Property	특징 Features			용도 Applications
1	RZL162-96	최대 입력 270VAC, 반파 Max. input 270VAC, half wave	주황 Orange	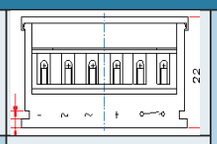	DC측 배선을 제어함으로써 빠른 제동을 달성 To achieve quick braking by controlling wiring at DC side	감속장치나 차고와 같이 빠른 제동이 필요한 분야 Sectors requiring quick braking, like speed reducer and garage, etc.
2	RZL262-170	최대 입력 460VAC, 반파 Max. input 460VAC, half wave	검정 Black	단자 방향의 도면 Sketch of Terminal Direction		
3	RZL161-96	최대 입력 270VAC, 반파 Max. 270VAC, half wave	주황 Orange	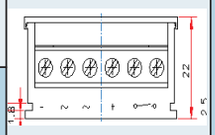		
4	RZL261-170	최대 입력 460VAC, 반파 Max. input 460VAC, half wave	검정 Black			
5	RZL162-170	최대 입력 270VAC, 전파 Max. input 270VAC, full wave	주황 Orange			
6	RZL262-170H	최대 입력 575VAC, 전파 Max. input 575VAC, half wave	검정 Black			크레인이나 감속장치 등과 같이 연속적인 시동이 필요한 분야 Sectors requiring successive starting like cranes and speed reducers, etc

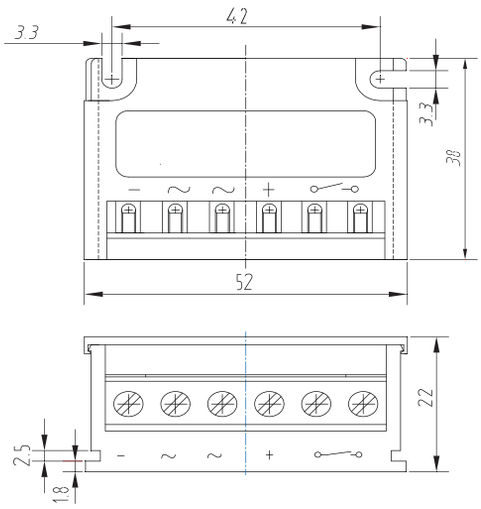

6-wire half-wave rectifier, vertically-mounted

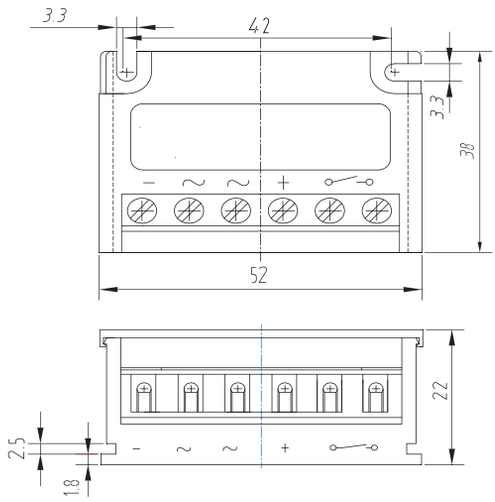

6-wire half-wave rectifier, horizontally-mounted

■ 과여자 정류기 Over-excitation Rectifier

번호 No.	모델 Model	제품 특성 Property	특징 Features		용도 Applications
1	RKZL262-0.6S	최대 입력 440VAC Max. input 440VAC	흡인 시간을 감소시키며, DC측 배선 제어를 통해 빠른 제동을 달성 Shorten the pull-in time and achieve quick braking by controlling wiring at DC side	과여자 (고압) 시간 0.6초 (입력 = 380VAC) Over-excitation (high voltage) time 0.6s (when input = 380VAC)	모터블로킹이 적거나 해방 시간이 더 짧아야 하는 분야 Sectors easing motor blocking or requiring less releasing time
2	RKZL262-0.3S			과여자 (고압) 시간 0.3초 (입력 = 380VAC) Over-excitation (high voltage) time 0.3s (when input = 380VAC)	모터블로킹이 적거나 해방 시간이 더 짧아야 하는 분야: 입력 = 220VAC일 때 적용 가능 Sectors easing motor blocking or requiring less releasing time: applicable when input = 220VAC

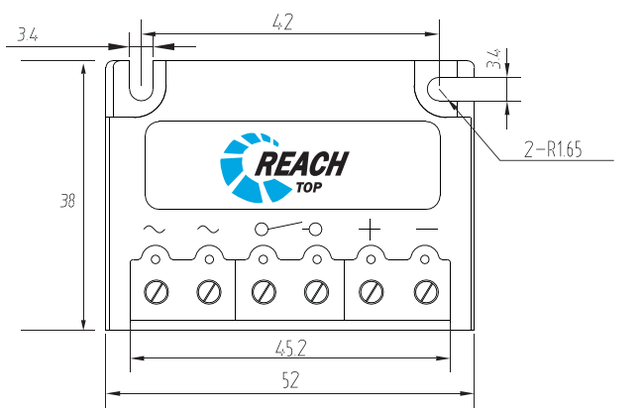

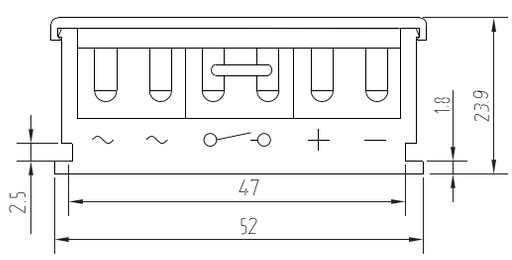

배선도

Wiring Sketch

■ 4선 정류기 4-wire Rectifier

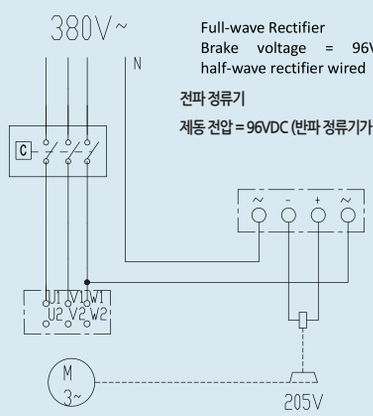

Full-wave Rectifier
Brake voltage = 96VDC if half-wave rectifier wired

전파 정류기

제동 전압 = 96VDC (반파 정류기가 연결된 경우)

모터에 의한 전력 공급

저속 제동

Powered by Motor
Braking Slowly

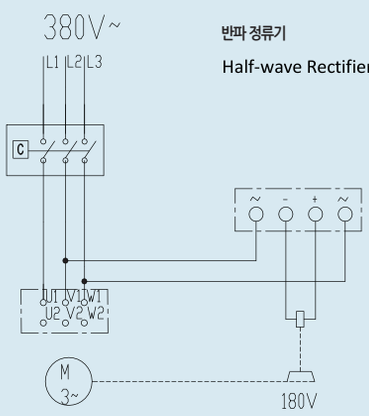

반파 정류기

Half-wave Rectifier

모터에 의한 전력 공급

저속 제동

Powered by Motor
Braking Slowly

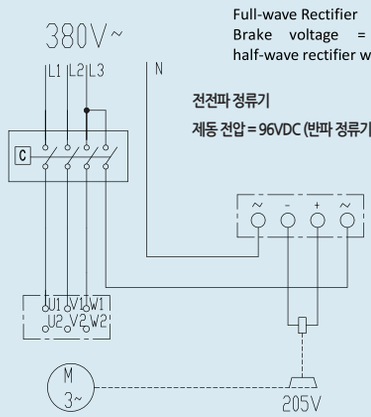

Full-wave Rectifier
Brake voltage = 96VDC if half-wave rectifier wired

전전파 정류기

제동 전압 = 96VDC (반파 정류기가 연결된 경우)

독립 전원에 의한 전력 공급

중속 제동

Powered by Separate Mains

Braking at moderate speed

■ 6선 정류기 6-wire Rectifier

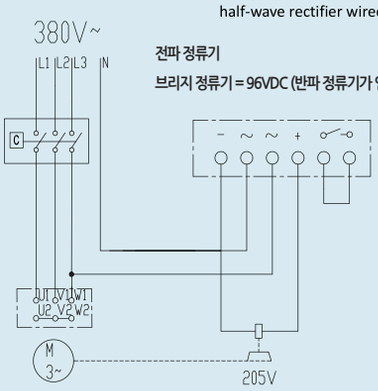

Full-wave Rectifier
Bridge Rectifier = 96VDC if half-wave rectifier wired

전파 정류기

브리지 정류기 = 96VDC (반파 정류기가 연결된 경우)

모터에 의한 전력 공급

저속 제동

Powered by Motor
Braking Slowly

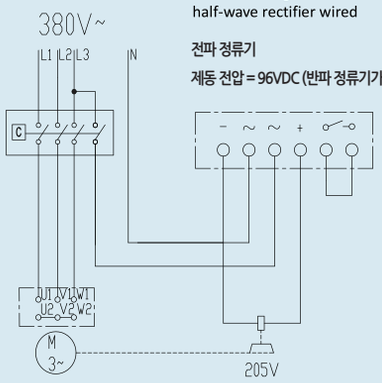

Full-wave Rectifier
Brake voltage = 96VDC if half-wave rectifier wired

전파 정류기

제동 전압 = 96VDC (반파 정류기가 연결된 경우)

독립 전원에 의한 전력 공급

중속 제동

Powered by Separate Mains

Braking at moderate speed

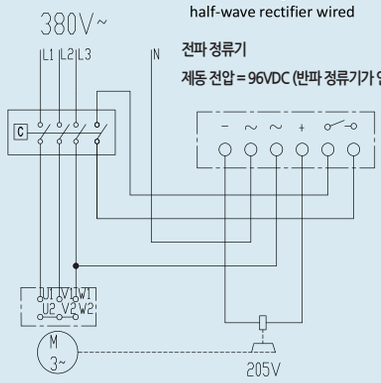

Full-wave Rectifier
Brake voltage = 96VDC if half-wave rectifier wired

전파 정류기

제동 전압 = 96VDC (반파 정류기가 연결된 경우)

모터에 의한 전력 공급

DC측에서 제어하는 고속 제동

Powered by Motor
Braking quickly by controlling at DC side

■ 과여자 정류기 Over-excitation Rectifier

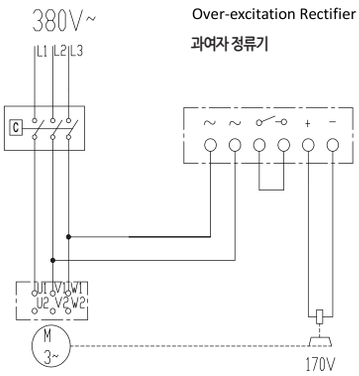

모터에 의한 전력 공급
저속 제동

Powered by Motor
Braking Slowly

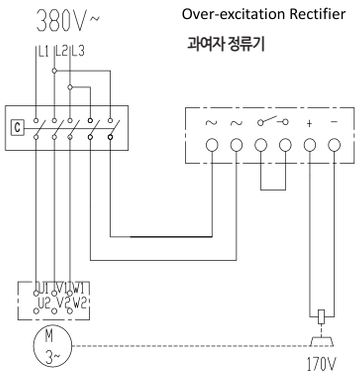

독립 전원에 의한 전력 공급
중속 제동

Powered by Separate Mains

Braking at moderate speed

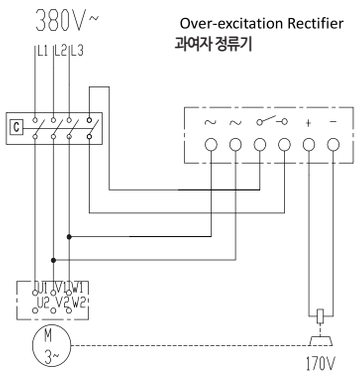

모터에 의한 전력 공급
DC측에서 제어하는 고속 제동

Powered by Motor
Braking quickly by controlling at DC side

주 : 6선 반파 정류기 (입력 = 380VAC)의 경우, 과여자 정류기의 도면을 참고하시기 바랍니다.

Note: for 6-wire half-wave rectifier (when input = 380VAC), please refer to the sketch of over-excitation rectifier.