REACH 13

권장 치수
Recommended Dimensions:
축 : h8 Shaft: h8
허브 : H8 Hub: H8

Satisfy JB/T7934 Z14 Locking Device
JB/T7934 Z14 잠금 장치 적합

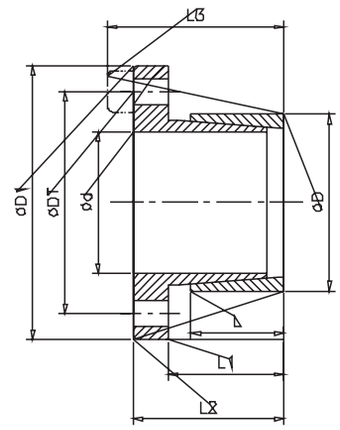

The standard locking device doesn't include bolts. Please contact us if you need.
표준형 잠금장치에는 볼트가 포함되어 있지 않습니다. 볼트가 필요하시다면 저희에게 연락 주십시오.

치수 Dimensions								전달된 축 방향의 힘 Transmitted Axial Force	전달된 토크 Transmitted Torque	접촉 압력 Contacting Pressure		DIN912-12.9 잠금 나사 DIN912 Locking Screw 8.8 (1)		
										축Shaft	허브 Hub	수량	규격	잠금 토크 Locking Torque
Φd	ΦD	ΦD1	ΦDT	L	L1	L2	L3	Ft	Mt	P	P1	n	Size	Ts
mm	mm	mm	mm	mm	mm	mm	mm	KN	Nm	N/mm²	N/mm²			Nm
14	25	42	33	16	20	26	30	9	64	109	46	4	M4	2.9
16									73	96				
18									82	85				
19									87	81				
20	30	50	39	16	20	26	31	15	152	127	65	4	M5	6
22									167	116				
24									182	106				
25	36	55	45	16	20	26	31	15	190	102	57	4	M5	6
28									213	91				
30									228	85				
32	42	62	51	16	20	28	33	5	243	80	50	4	M5	6
35									266	73				
36									274	71				
38	44	66	54	16	20	28	34	21	400	93	65	4	M6	10
40	48	70	58	16	20	28	34	21	421	88	61	4	M6	10
42									442	84				
45	55	82	67	20	25	35	43	40	890	118	79	4	M8	25
48									949	110				
50	62	89	74	20	25	35	43	40	989	106	72	4	M8	25
55									1088	96				
60	72	99	84	20	25	35	43	40	1187	88	63	4	M8	25
65									1286	82				